Typ ATSV 5000

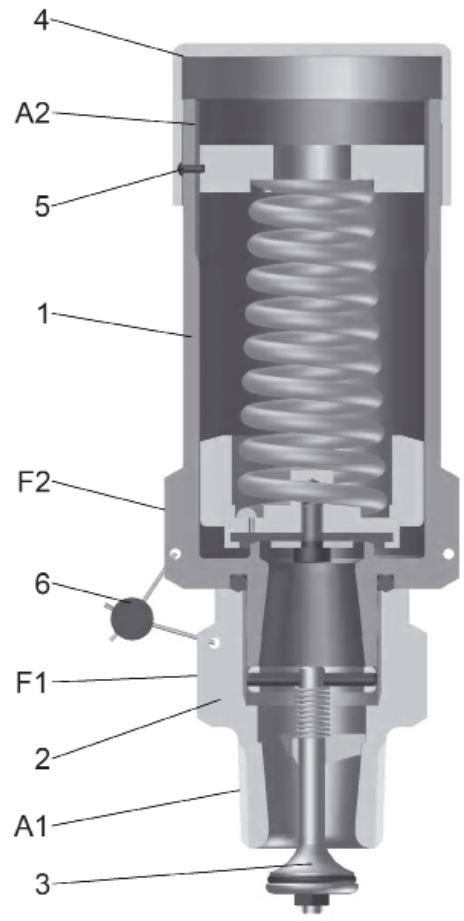

Typ ATSV-A5005

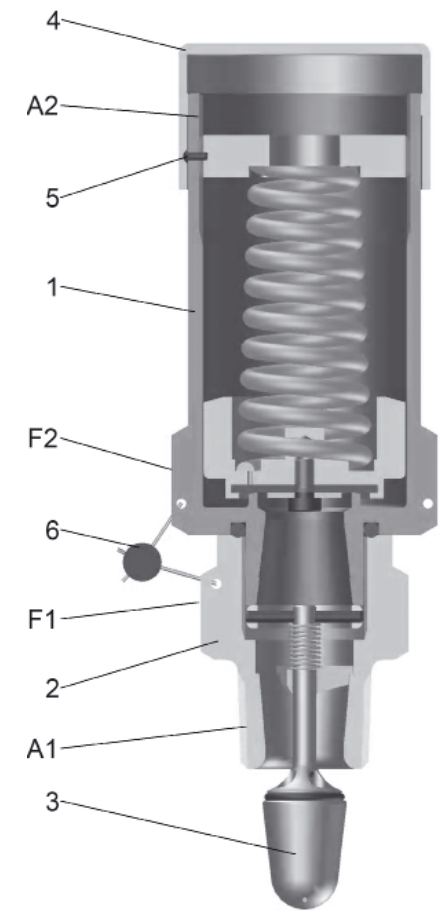

1	DE	EN	FR	CS	RU	PL
	Montage- und Bedienungsanleitung	Installation and Operating Instructions	Instructions de montage et d'utilisation	Návod k montáži a obsluze	Инструкция по монтажу и обслуживанию	Instrukcja montażu i obsługi
	Austausch-Sicherheitsventil	**Replacement safety valve**	**Soupape de sûreté de rechange**	**Výměnný bezpečnostní ventil**	**Сменный предохранительный клапан**	**Wymienny zawór bezpieczeństwa**
	Baumustergeprüfte Sicherheitseinrichtung gegen Drucküberschreitung für Flüssiggasbehälter	Type-tested safety equipment against excess pressure for LPG tanks	Dispositif de sécurité avec certificat d'essai de type pour éviter les excès de pression dans les réservoirs à gaz liquéfié (GPL)	Bezpečnostní zařízení podle konstrukčního vzoru zajišťující nepřekročení tlaku v nádrži s kapalným plynem.	Прошедшее типовые испытания предохранительное устройство для защиты баллона для сжиженного газа от превышения давления.	Atestowane urządzenie zabezpieczające przed nadmiernym ciśnieniem dla zbiorników na gaz płynny
	BETRIEBSMEDIEN	**OPERATING MEDIA**	**FLUIDES D'EXPLOITATION**	**PROVOZNÍ MÉDIA**	**РАБОЧИЕ СРЕДЫ**	**MEDIA ROBOCZE**
	Flüssiggas (gasförmig) nach DIN 51622 / DIN EN 589 **Flüssiggas ist ein hochentzündliches Brenngas! Entsprechende Gesetze, Verordnungen und technische Regeln beachten!**	LPG (gaseous) according to DIN 51622 / EN 589 **LPG is an extremely flammable fuel gas. Observe the respective laws, regulations, and technical instructions.**	Gaz liquéfié (à l'état de gaz) selon DIN 51622 / EN 589 **Le gaz liquéfié est un gaz combustible hautement inflammable ! Observer les lois, arrêtés et réglementations techniques correspondants.**	Zkapalněný plyn (plynný) dle normy DIN 51622 / DIN EN 589 **Zkapalněný plyn je vysoce hořlavé plynné palivo! Dodržujte příslušné zákony, nařízení a technická pravidla!**	Сжиженный газ (в газообразном состоянии) в соответствии с DIN 51622 / DIN EN 589 **Сжиженный газ — это легковоспламеняющийся горючий газ! Соблюдайте соответствующие законы, предписания и технические правила!**	Gaz płynny (zgazowany) wg DIN 51622 / DIN EN 589 **Płynny gaz jest wysoce łatwopalny! Należy w tym zakresie stosować się do odpowiednich ustaw, rozporządzeń i regulacji technicznych!**
	LEGENDE	**KEY**	**LÉGENDE**	**LEGENDA**	**ПОЯСНЕНИЕ К РИСУНКУ**	**LEGENDA**
1	Sicherheitsventil Typ SV 5000	Safety valve Type SV 5000	Vanne de sûreté de type SV 5000	Bezpečnostní ventil typu SV 5000	Предохранительный клапан типа SV 5000	Zawór bezpieczeństwa typu SV 5000
2	Schließventil SVT 5000 / SVT-A5005	Shut-off valve SVT 5000 / SVT-A5005	Soupape d'arrêt SVT 5000 / SVT-A5005	Uzavírací ventil SVT 5000 / SVT-A5005	Запорный клапан SVT 5000 / SVT-A5005	Zawór zamykający SVT 5000 / SVT-A5005
3	Schließkegel	Closing taper	Cône de fermeture	Uzavírací kuželka	Замыкающий конус	Stożek zamykający
4	Kunsstoff-Schutzkappe	Plastic protective cap	Capot en matière synthétique	Plastová ochranná krytka	Пластмассовый защитный колпачок	Kaptur ochronny z tworzywa sztucznego
5	Kerbstift zur Einstellsicherung	Grooved pin to secure the setting	Goupille de blocage du réglage	Rýhovaný kolík jistící nastavení	Просечной штифт для фиксации настройки	Kołek karbowany dla zabezpieczenia ustawienia
6	Plombe zwischen Sicherheitsventil und Schließventil	Seal between the safety valve and the shut-off valve	Plombs entre la soupape de sûreté et celle d'arrêt	Plomba mezi bezpečnostním ventilem a uzavíracím ventilem	Пломба между предохранительным и запорным клапаном	Plomba między zaworem bezpieczeństwa a zaworem zamykającym
A1	1 oder 1 1/4 NPT Außengewinde	1 or 1 1/4 NPT male thread	Filetage mâle 1 ou 1 1/4 NPT	Vnější závit 1 nebo 1 1/4 NPT	Наружная нормальная трубная резь ба 1 или 1 1/4 (NPT)	Gwint zewnętrzny 1 lub 1 1/4 NPT
A2	Innengewinde M54 x 2	Female thread M54 x 2	Filetage femelle M54 x 2	Vnitřní závit M54 x 2	Внутренняя резьба M54 x 2	Gwint wewnętrzny M54 x 2
F1	Sechskant SW46	Hexagonal SW46	Vis hexagonale ouv. 46	Šestihran SW46	Шестигранник SW46	Chwyt sześciokątny SW46
F2	Sechskant SW60	Hexagonal SW60	Vis hexagonale ouv. 60	Šestihran SW60	Шестигранник SW60	Chwyt sześciokątny SW60
	BESCHREIBUNG	**DESCRIPTION**	**DESCRIPTION**	**POPIS**	**ОПИСАНИЕ**	**OPIS**
	Das Austausch-Sicherheitsventil besteht aus	**The replacement safety valve consists of**	**La soupape de sûreté de rechange se compose de**	**Výměnný bezpečnostní ventil sestává ze**	**Составные элементы сменного предохранительного клапана**	**Wymienny zawór bezpieczeństwa składa się z**
	Sicherheitsventil / ATSV 5000 / ATSV-A5005	Safety valve / ATSV 5000 / ATSV-A5005	Soupape de sûreté / ATSV 5000 / ATSV-A5005	Bezpečnostní ventil / ATSV5000 / ATSV-A5005	предохранительный клапан / ATSV5000 / ATSV-A5005	zaworu bezpieczeństwa / ATSV5000 / ATSV-A5005
	Sicherheitsventil 1 / SV 5000 / SV 5000	Safety valve 1 / SV 5000 / SV 5000	Soupape de sûreté 1 / SV 5000 / SV 5000	Bezpečnostní ventil 1 / SV 5000 / SV 5000	предохранительный клапан 1 / SV 5000 / SV 5000	zaworu bezpieczeństwa 1 / SV 5000 / SV 5000
	Schließventil 2 / SVT 5000 / SVT-A5005	Shut-off valve 2 / SVT 5000 / SVT-A5005	Soupape d'arrêt 2 / SVT 5000 / SVT-A5005	Uzavírací ventil 2 / SVT 5000 / SVT-A5005	запорный клапан 2 / SVT 5000 / SVT-A5005	zaworu zamykającego 2 / SVT 5000 / SVT-A5005
	Beide Ventile sind fest miteinander verschraubt und verplombt. Unter Betriebsdruck des Flüssiggasbehälters kann das Sicherheitsventil SV 5000 ausgetauscht werden. Die Ausführung des Austausch-Sicherheitsventils entspricht den Anforderungen der Druckgeräte-Richtlinie 2014/68/EU des AD-Merkblattes A2, des VdTÜV-Merkblatt SV 100 sowie der EN 14570 als Sicherheitsventil zur Druckbegrenzung **PRD** für Flüssiggasbehälter und der TRF 2012. Es ist als Sicherheitseinrichtung gegen Drucküberschreitung für Flüssiggasbehälter der Gruppe 0 (Lagermenge < 3 t) geeignet. Bei einem eventuellen Anstieg auf den Einstellüberdruck für den zulässigen Betriebsüberdruckes des Flüssiggasbehälters wird Flüssiggas abgeblasen. **Bauart:** • EN 14129: federbelastetes, außenliegendes Sicherheitsventil mit Sicherheitsventil-Schließ-einrichtung (in Anlehnung an EN 14071). • AD-Merkblatt: direkt wirkendes Sicherheitsventile, federbelastet, außenliegend Das Sicherheitsventil **1** ist in das Schließventil **2** eingeschraubt und öffnet den Schließkegel **3** zwangsweise. Wird bei einem eventuellen Austausch das Sicherheitsventil herausgeschraubt, sperrt das Schließventil bei etwa halber Einschraubgewinde-länge durch die eingebaute Feder und durch den Behälterdruck den Gasaustritt ab. Die Kunststoff-Schutzkappe **4** ist auf dem Gehäuse aufgesetzt. Die Sicherheitsventile in anlüftbarer Ausführung sind mit einem anhebbaren Dichtkegel versehen.	Both valves are firmly screwed together and sealed. Safety valve SV 5000 can be replaced under the operating pressure of the LPG tank. The design of the replacement safety valve fulfisthe requirements of Pressure Equipment Directive 2014/68/EU, AD Merkblatt A2, VdTÜV Merkblatt SV 100 and EN 14570 as a safety valve to limit pressure, **PRD**, for LPG tanks and TRF 2012. It is suitable as a safety device against excess pressure in LPG tanks in Group 0 (storage volume < 3 t). LPG is let off if the set pressure for the permitted operating pressure of the LPG tank is exceeded. **Design:** • EN 14129: Spring-loaded, external safety valve with safety valve shut-off facility (based on EN 14071). • AD Merkblatt: Direct-action safety valves, spring-loaded, external Safety valve **1** is screwed into safety valve **2** and opens the closing taper **3** forcibly. If the safety valve is to be unscrewed for replacement, when it is about half unscrewed the inbuilt spring and the tank pressure cause the shut-off valve to stop gas escaping. The plastic protective cap **4** is placed on the housing. The safety valves in the pressure relief design have a conical nipple that can be lifted.	Ces deux soupapes sont vissées et plombées ensemble. La soupape de sûreté SV 5000 peut être remplacée sous pression de service du réservoir GPL. La soupape de sûreté de rechange est construite conformément aux exigences de la directive Équipements sous pression 2014/68/UE de la fi che technique AD A2, de la fi che technique VdTÜV SV 100 et de la norme EN 14570 comme soupape de sûreté limiteur de pression **(valve PRD)** pour les réservoirs GPL et la TRF 2012. Elle convient comme dispositif de sécurité prévu pour éviter les excès de pression dans les réservoirs GPL du groupe 0 (quantité stockage < 3 t). Il y a échappement de gaz liquéfié en cas de montée de la pression de levée au niveau réglé pour la surpression de service admissible du réservoir GPL. **Construction :** • EN 14129 : soupape de sûreté externe, à ressort avec dispositif d'arrêt de sécurité (selon EN 14071). • Fiche technique AD : soupapes de sûreté à action directe, externe, à ressort La soupape de sûreté **1** est vissée dans la soupape d'arrêt **2** et force l'ouverture du cône de fermeture **3** . Si en cas de remplacement, la soupape de sûreté est dévissée, la soupape d'arrêt bloque l'échappement du gaz à environ une demi-longueur de filet par le ressort intégré et la pression du réservoir. Le capot en matière synthétique **4** est placé sur le corps. Les soupapes de sûreté en version dotée d'une purge sont pourvues d'un cône d'étanchéité qui se soulève.	Oba ventily jsou k sobě pevně přišroubovány a opatřeny plombou. Při provozním tlaku v nádobě na zkapalněný plyn může být bezpečnostní ventil SV 5000 vyměněn. Provedení výměnného bezpečnostního ventilu odpovídá požadavkům směrnice pro tlaková zařízení 2014/68/EU, směrnici AD A2, směrnici VdTÜV SV 100, normě EN 14570 jako bezpečnostní ventil k omezení tlaku **PRD** v nádobách na zkapalněný plyn a směrnici TRF 2012. Ventil je způsobilý jako bezpečnostní zařízení proti překročení tlaku pro nádoby na zkapalněný plyn skupiny 0 (skladovací množství < 3 t). Pokud by došlo k nárůstu tlaku přes nastavenou hodnotu pro přípustný provozní přetlak v nádobě na zkapalněný plyn, bude zkapalněný plyn odvětrán. **Konstrukce:** • EN 14129: pružinový bezpečnostní ventil umístěný vně, se zařízením k uzavření bezpečnostního ventilu (na základě normy EN 14071) • Směrnice AD: přímočinné pružinové bezpečnostní ventily umístěné vně Bezpečnostní ventil **1** je našroubován v uzavíracím ventilu **2** a vynuceně otevírá uzavírací kuželku **3**. Pokud při výměně bezpečnostní ventil vyšroubujete, uzavírací ventil silou pružiny a vlivem tlaku v nádobě uzavře výstup plynu přibližně v polovině délky závitu. Na tělese je nasazena plastová ochranná krytka **4**. Bezpečnostní ventily s možností externího ovládání jsou opatřeny zdvihací těsnicí kuželkou.	Оба клапана свинчены друг с другом и опломбированы. Когда в баллоне для сжиженного газа создано рабочее давление, предохранительный клапан SV 5000 можно заменить. Исполнение сменного предохранительного клапана отвечает требованиям директивы о напорных устройствах 2014/68/EU, памятки AD A2,памятки VdTÜV SV 100, а также стандарта EN 14570 как к предохранительному клапану для ограничения давления **PRD** для баллонов для сжиженного газа и требованиям Немецких технических норм для сжиженного газа TRF 2012. Как предохранительное устройство для защиты от превышения давления он подходит для баллонов для сжиженного газа группы 0 (объем хранения < 3 т). В случае превышения установочного избыточного давления для допустимого рабочего давления баллона со сжиженным газом сжиженный газ выпускается. **Тип конструкции:** • EN 14129: пружинный, расположенный снаружи предохранительный клапан с замыкающим приспособлением (в соответствии с EN 14071). • Памятка AD: пружинный, расположенный снаружи предохранительный клапан прямого действия Предохранительный клапан **1** ввинчен в запорный клапан **2** и принудительно открывает замыкающий конус **3**. При вывинчивании предохранительного клапана для его замены примерно на отметке половины длины резьбы для ввинчивания за счет встроенной пружины и давления в баллоне запорный клапан блокирует выход газа. Пластмассовый защитный колпачок **4** установлен на корпусе. Предохранительные клапаны с возможностью подъема поставляются в комплекте со съемным седлом.	Oba zawory są połączone ze sobą gwintem i zaplombowane. Zawór bezpieczeństwa SV 5000 można wymieniać na zbiorniku z gazem płynnym pod ciśnieniem. Wymienny zawór bezpieczeństwa spełnia wymagania dyrektywy ciśnieniowej 2014/68/UE, przepisów AD-Merkblatt A2, przepisów VdTÜV-Merkblatt SV 100 oraz normy EN 14570 jako zawór bezpieczeństwa ograniczający ciśnienie **PRD** dla zbiorników gazu płynnego, a także przepisów TRF 2012. Może być wykorzystany jako urządzenie zabezpieczające przed nadciśnieniem dla zbiorników gazu płynnego grupy 0 (ilość magazynowana < 3t). W razie osiągnięcia ustawionej wartości nadciśnienia dla dopuszczalnego nadciśnienia roboczego zbiornika gazu płynnego następuje uwolnienie gazu na zewnątrz. **Konstrukcja:** • EN 14129: sprężynowy zawór bezpieczeństwa, zewnętrzny z urządzeniem zamykającym (zgodnie z EN 14071). • przepisy AD-Merkblatt: zawór bezpieczeństwa bezpośredniego działania, sprężynowy, zewnętrzny Zawór bezpieczeństwa **1** jest wkręcony w zawór zamykający **2** i otwiera stożek zamykający **3** samoczynnie. Jeśli podczas wymiany zawór bezpieczeństwa jest wykręcany, ok. połowy długości gwintu nastąpi zamknięcie wypływu gazu na zaworze zamykającym poprzez sprężynę i działające na nią ciśnienie w zbiorniku. Kaptur ochronny **4** z tworzywa sztucznego jest założony na obudowie. Zawory bezpieczeństwa w wersji napowietrzanej mają podnoszony stożek uszczelniający.

DE

Die schräg nach unten verlaufende Entwässerungsöffnung, mit einem Durchmesser von 3,5 mm, verhindert bei aufgesetzter Schutzkappe eventuelle Funktionsbeeinträchtigungen des Sicherheitsventils infolge Kondensat, Einfrieren, Verstopfen oder Korrosion.

ATSV-A5005:
Aus Anlage „Flüssiggaslagerbehälteranlagen“

„Für Lagerbehälter in Anlagen der Gruppe 0 sind Sicherheitsventile mit Schließventil und akustischer Signaleinrichtung für den Austauschvorgang zulässig.“

ANSCHLÜSSE

	Anschluss für	Abmessung und Norm
A1	Flüssiggasbehälter (z. B. EN 12542)	1 oder 1 1/4 NPT Außengewinde ANSI B 1.20.1-1983
A2	Adapter	Innengewinde M54 x 2 DIN 13

MONTAGE

Das komplette Austausch-Sicherheitsventil wird vor seiner Auslieferung im Herstellerwerk auf Dichtheit und Funktion geprüft. Ein Sachverständiger des TÜV oder die Werksprüfstelle bescheinigt den Einstellüberdruck. Vor dem Einbau in den Flüssiggasbehälter ist das Sicherheitsventil auf Transportschäden und Unversehrtheit der beiden Verplombungen zu überprüfen. Für den bestimmungsgemäßen Betrieb und zur Einhaltung der Gewährleistung ist die vorliegende Montage- und Bedienungsanleitung zu beachten und dem Betreiber auszuhändigen. Voraussetzung für ein einwandfreies Funktionieren der Anlage ist eine fachgerechte Installation unter Beachtung der für Planung, Bau und Betrieb der Gesamtanlage gültigen technischen Regeln.

Anschluss A1 für Flüssiggasbehälter

- Schutzhülse am Anschluss **A1** entfernen.
- Die vorgesehene Einschweißmuffe des Flüssiggasbehälters und das Außengewinde des Austausch-Sicherheitsventils (am Schließventil **2**) frei von Fett und Verunreinigungen halten.
- Dichtmittel am Außengewinde des Austausch-Sicherheitsventils anbringen. Bei Benutzung von PTFE-Band ist darauf zu achten, dass dieses den ersten unteren Gewindegang überlappt. Ein zusätzliches Auftragen von Gleitmitteln ist zu unterlassen, um die metallische Abdichtung des NPT-Gewindes zu erreichen.
- Austausch-Sicherheitsventil am Gehäuse von Hand in die Muffe am Flüssiggasbehälter lose einschrauben.
- Einschrauben des Austausch-Sicherheitsventils nur im Uhrzeigersinn (ausschließlich in Festdrehrichtung).
- Mit Gabelschlüssel Schlüsselweite SW46 Anzugs-Drehmoment am Gehäuse des Schließventils über Fläche **F1** aufbringen.

A1	1 NPT	140 Nm ± 7 Nm
	1 1/4 NPT	160 Nm ± 8 Nm

Anschluss A2

- Die aufgesetzte Schutzkappe **4** ist auf losen Sitz zu kontrollieren.

Montagehinweise

- Eine Rohrzange darf bei sämtlichen Montagetätigkeiten nicht verwendet werden. Es ist ein Drehmomentschlüssel zu verwenden.
- Die Verplombung **6** zwischen Sicherheits- und Schließventil darf nicht beschädigt werden. Die Montage des Austausch-Sicherheitsventils darf nur bei drucklosem Flüssiggasbehälter vorgenommen werden (Ausnahme siehe: AUSTAUSCH DES SICHERHEITSVENTILS)
- Abschließend ist die technische Dichtheit des Austausch-Sicherheitsventils am Anschluss **A1** vor Inbetriebnahme des Flüssiggasbehälters zu prüfen. Nur bei Einhaltung dieser Anforderung darf der Flüssiggasbehälter für eine mögliche Inbetriebnahme freigegeben werden.

DICHTHEITSKONTROLLE

Die Flüssiggasanlage muß vor der ersten Inbetriebnahme im Zuge von Überwachungs- und Wartungsarbeiten, vor einer Wieder-Inbetriebnahme, nach wesentlichen Änderungen und Instandsetzungsarbeiten auf Dichtheit geprüft werden. Dazu alle Absperrarmaturen der Verbrauchgeräte schließen und das Behälterventil öff en.
Dann **alle Verbindungsstellen** mittels Lecksuchspray oder anderer geeigneter schaumbildender Mittel auf Dichtheit überprüfen.
Die DICHTHEITSKONTROLLE gilt nur mit dem Prüfungsergebnis „dicht“ als erfüllt.

Keine offene Flamme zur Dichtheitsprüfung verwenden.

INBETRIEBNAHME

Das Austausch-Sicherheitsventil ist nach Montage und erfolgter DICHTHEITSKONTROLLE sofort betriebsbereit.

EN

When the protective cap is in place, the 3.5 mm diameter drainage opening that faces downward at an angle prevents any adverse effects on the functions of the safety valve due to condensation, freezing, blockage or corrosion.

ATSV-A5005:
From the “LPG storage tank systems“ appendix

“For storage tanks in Group 0 systems safety valves with a shut-off valve and acoustic signal device are permitted for the replacement process.“

CONNECTIONS

	Connection for	Dimensions and standard
A1	LPG tank (e.g. EN 12542)	1 or 1 1/4 NPT Male thread ANSI B 1.20.1-1983
A2	Adapter	Female thread M54 x 2 DIN 13

ASSEMBLY

The complete replacement safety valve is checked for leaks and function before its leaves the factory. An expert from the TÜV supervisory body or the factory test body certifies the set overpressure. Before the safety valve is installed in the LPG tank, it should be checked for transport damage and that the two seals are still intact. This assembly and operating manual must be observed and handed over to the operator to ensure that the component operates as intended and to comply with the warranty terms. For the system to function as intended it must be installed professionally in compliance with the technical instructions applicable to the planning, construction and operation of the entire system.

Connection A1 for LPG tank

- Remove the protective sleeve on connection **A1**.
- Keep the welding sleeve of the LPG tank and the male thread of the replacement safety valve (on shut-off valve **2**) free of grease and contamination.
- Apply sealing material to the male thread of the replacement safety valve. If you are using PTFE tape, make sure that it overlaps the first bottom thread pitch. Do not apply any additional lubricant so as to achieve a metallic seal of the NPT thread.
- Loosely screw the replacement safety valve on the housing into the sleeve of the LPG tank by hand.
- Screw the replacement safety valve only in a clockwise direction (only in the tightening direction).
- With open ended wrench Wrench width SW46 Apply tightening torque on the casing of the losing valve above area **F1**.

A1	1 NPT	140 Nm ± 7 Nm
	1 1/4 NPT	160 Nm ± 8 Nm

Connection A2

- Check that the protective cap **4** sits loosely.

Assembly instructions

- Do not use a pipe wrench for any of the assembly steps. Use a torque wrench.
- The seal **6** between the safety valve and the shut-off valve must not be damaged. The safety valve may be replaced only when the LPG tank is pressure free (Exception, see: REPLACING THE SAFETY VALVE)
- Then check that the replacement safety valve is technically leak-free on connection **A1** before putting the LPG tank into operation. The LPG tank may be released for operation only if this requirement has been fulfilled.

LEAK CHECK

The LPG system must be checked for leaks before being put into operation for the firsttime , in the course of monitoring and maintenance work and before being put into operation again after major changes and repairs. To do this, close all shut-offittings on consuming appliances and open the tank valve.
Check **all connection points** with leak detector spray or another suitable foaming material. The LEAK CHECK is fulfilled only when the result of the test is “leakproof“.

Do not use an open flame to check for leaks.

START-UP

After the replacement safety valve has been assembled and the LEAK CHECK has been carried out successfully, it is immediately ready for operation.

FR

L'ouverture de purge au tracé en biais et dirigée vers le bas, d'un diamètre de 3,5 mm, évite les altérations du fonctionnement de la soupape de sûreté dues aux condensats, au gel, au colmatage ou à la corrosion lorsque le capot protecteur est monté.

ATSV-A5005 :
extrait de l'annexe Installations avec réservoirs à gaz liquéfi

« Les soupapes de sûreté avec soupape d'arrêt et dispositif de signalisation acoustique sont autorisées pour le remplacement dans les récipients de stockage du groupe 0. »

RACCORDS

	Raccord de	Dimensions et norme
A1	Réservoir GPL (par ex. EN 12542)	Filetage mâle 1 ou 1 1/4 NPT ANSI B 1.20.1-1983
A2	Adaptateur	Filetage femelle M54 x 2 DIN 13

MONTAGE

La soupape de sûreté de rechange au complet est contrôlée quant à son étanchéité et son fonctionnement dans l'établissement du fabricant avant sa livraison. Un expert du TÜV (organisme de contrôle technique allemand) ou le centre d'essai de l'établissement certifient la pression de levée. Avant de la monter dans le réservoir GPL, il faut vérifier l'absence de dommages dus au transport et le parfait état des deux plombs de la soupape de sûreté.
Pour une exploitation conforme et dans le but de respecter la garantie, la présente notice de montage et d'utilisation doit être prise en compte et remise à l'exploitant. Une installation techniquement correcte respectant les règles en vigueur pour la planification, le montage et le service du système complet est la condition d'un fonctionnement sans défauts de l'installation.

Raccord A1 du réservoir GPL

- Retirer le manchon protecteur sur le raccord **A1** .
- Maintenir le manchon à souder prévu pour le gaz liquéfié et le filetage mâle de la soupape de sûreté de rechange (sur la soupape d'arrêt **2**) exempts de graisse et d'impuretés.
- Étanchéifier le filetage mâle de la soupape de sûreté de rechange. Si vous utilisez de la bande PTFE, veillez à ce que cette bande chevauche le premier filet inférieur. Il ne faut pas ajouter d'autres produits améliorant la glisse pour obtenir une bonne étanchéité métallique du raccord vissé NPT.
- Visser sans serrer, à la main, la soupape de sûreté de rechange sur le corps dans le manchon du réservoir GPL.
- Le vissage de la soupape de sûreté de rechange ne s'effectue que dans le sens horaire (uniquement dans le sens du serrage).
- Avec une clé à fourche d'ouverture 46 mm, appliquer le couple de serrage sur le corps de la soupape d'arrêt au niveau de la surface **F1**.

A1	1 NPT	140 Nm ± 7 Nm
	1 1/4 NPT	160 Nm ± 8 Nm

Raccord A2

- Contrôler la bonne fixation du capot **4** mis en place.

Conseils de montage

- Il ne faut pas utiliser de pince multiprise pour aucune des opérations de montage. Utilisez une clé dynamométrique.
- Les plombs **6** entre la soupape de sûreté et celle d'arrêt ne doivent pas être endommagés. La soupape de sûreté de rechange ne doit être montée que si le réservoir à GPL est dépressurisé (pour les exceptions, voir : REMPLACEMENT DE LA SOUPAPE DE SÛRETÉ)
- À la fin des travaux et avant la mise en service du réservoir à GPL, il faut vérifier l'étanchéité technique de la soupape de sûreté de rechange au niveau du raccord **A1**. La mise en service éventuelle du réservoir à GPL ne devra être autorisée que si cette mesure est respectée.

CONTRÔLE D'ÉTANCHÉITÉ

L'étanchéité de l'installation à gaz liquéfié doit être contrôlée avant la première mise en service dans le cadre des travaux de surveillance et de maintenance, avant une remise en service, suite à d'importantes modifications et à des travaux de remise en état. Fermer à cet effet toutes les armatures d'arrêt des appareils de consommation et ouvrir le robinet du réservoir. Puis contrôler l'étanchéité de **tous les points de jonction** au moyen d'un spray détecteur de fuite ou un autre produit moussant adapté.
Le CONTRÔLE D'ÉTANCHÉITÉ n'est considéré comme valable qu'avec le résultat de contrôle certifiant « étanche ».

Ne pas utiliser de flamme vive pour le contrôle d'étanchéité.

MISE EN SERVICE

Après le montage et un CONTRÔLE D'ÉTANCHÉITÉ réussi, la soupape de sûreté de rechange est immédiatement prête à fonctionner.

CS

Odvodňovací otvor o průměru 3,5 mm směřující šikmo dolů zajišťuje – když je nasazena ochranná krytka –, aby funkce bezpečnostního ventilu nemohla být narušena kondenzátem, zamrznutím, ucpáním nebo korozí.

ATSV-A5005:
z přílohy „Zařízení s nádobami ke skladování zkapalněného plynu“

„Pro skladovací nádrže v zařízeních skupiny 0 jsou pro způsob výměny přípustné bezpečnostní ventily s uzavíracím ventilem a akustickým signalizačním zařízením.“

PŘIPOJENÍ

	Připojení pro	Rozměr a norma
A1	Nádrž na kapalinu (např. EN 12542)	vnější závit 1 nebo 1 1/4 NPT 1, ANSI B 1.20.1-1983
A2	Adaptér	1 vnitřní závit M54 x 2 DIN 13

MONTÁŽ

Celý výměnný bezpečnostní ventil je před expedicí z výroby zkontrolován na těsnost a funkčnost. Odborník svazu TÜV nebo zkušební pracoviště potvrzuje nastavený přetlak. Před montáží nádrže na kapalinu je nutné bezpečnostní ventil zkontrolovat, zda nebyl poškozen při přepravě a zda nejsou porušeny obě plomby. Má-li být zařízení provozováno dle svého určení a má-li být platná záruka, musí být dodržen dodaný návod k montáži a obsluze a musí být předán provozovateli. Předpokladem pro bezchybnou funkci zařízení je odborně provedená instalace, při níž byly zachovány platné technické předpisy pro plánování, stavbu a provoz celého zařízení.

Připojení A1 pro nádrž na kapalinu

- Sejměte ochrannou objímku na připojení **A1**.
- Připravené přivařovací hrdlo nádrže na zkapalněný plyn a vnější závit výměnného bezpečnostního ventilu (na uzavíracím ventilu **2**) zbavte tuku a nečistot.
- Na vnější závit výměnného bezpečnostního ventilu naneste těsnicí prostředek. Pokud používáte pásku PTFE, dbejte na to, aby překrývala první dolní otáčku závitu. Nenanášejte žádné pomocné kluzné prostředky, aby byla zajištěna těsnost kovového závitu NPT.
- Výměnný bezpečnostní ventil volně našroubujte na hrdlo nádrže na zkapalněný plyn.
- Výměnný bezpečnostní ventil šroubujte pouze ve směru hodinových ručiček (jen ve směru utahování).
- Klíčem velikosti 46 proveďte utažení na utahovací moment na tělese uzavíracího ventilu prostřednictvím plochy **F1**.

Připojení A2

- Zkontrolujte nasazenou ochrannou krytku **4**, zda není umístěna volně.

Pokyny k montáži

- Během celé montáže nesmíte použít kleště na trubky. Použijte momentový klíč.
- Plombu **6** mezi bezpečnostním a uzavíracím ventilem nesmíte poškodit. Montáž výměnného bezpečnostního ventilu smí být prováděna pouze na nádrži na zkapalněný plyn, která není pod tlakem (výjimka: viz část VÝMĚNA BEZPEČNOSTNÍHO VENTILU).
- Před zprovozněním nádrže na zkapalněný plyn je nutné zkontrolovat technickou těsnost výměnného bezpečnostního ventilu na připojení **A1**. Nádrž na zkapalněný plyn smí být zprovozněna pouze po splnění tohoto požadavku.

KONTROLA TĚSNOSTI

U zařízení se zkapalněným plynem je nutné kontrolovat těsnost před prvním zprovozněním v souvislosti s kontrolou a údržbou, před opětovným zprovozněním, po významných změnách a po opravách. Nejdříve uzavřete všechny uzavírací armatury a otevřete ventily nádrže. Pak zkontrolujte **všechna místa spojení** pomocí spreje k hledání netěsností nebo jiného vhodného pěnivého prostředku.
KONTROLA TĚSNOSTI je považována za splněnou pouze tehdy, pokud výsledkem je, že zařízení „těsní“.

Ke kontrole těsnosti nepoužívejte nikdy otevřený oheň.

KONTROLA TĚSNOSTI

U zařízení se zkapalněným plynem je nutné kontrolovat těsnost před prvním zprovozněním v souvislosti s kontrolou a údržbou, před opětovným zprovozněním, po významných změnách a po opravách. Nejdříve uzavřete všechny uzavírací armatury a otevřete ventily nádrže. Pak zkontrolujte **všechna místa spojení** pomocí spreje k hledání netěsností nebo jiného vhodného pěnivého prostředku.
KONTROLA TĚSNOSTI je považována za splněnou pouze tehdy, pokud výsledkem je, že zařízení „těsní“.

Ke kontrole těsnosti nepoužívejte nikdy otevřený oheň.

UVEDENÍ DO PROVOZU

Ihned po montáži a provedené KONTROLE TĚSNOSTI je výměnný bezpečnostní ventil připraven k provozu.

RU

Направленное с наклоном вниз водоспускное отверстие диаметром 3,5 мм при установленном защитном колпачке предотвращает возможное нарушение функции предохранительного клапана вследствие образования конденсата, замерзания, засорения или коррозии.

ATSV-A5005:
из приложения «Установки со складскими емкостями для хранения сжиженного газа»

«Для складских емкостей на установках группы 0 допускается использование предохранительных клапанов с запорным клапаном и звуковым сигнальным устройством для процесса замены».

РАЗЪЕМЫ

	Разъем для подключения	Размер и стандарт
A1	Баллон для сжиженного газа (например, согласно EN 12542)	1 наружная нормальная трубная резьба 1 или 1 1/4 (NPT) ANSI B 1.20.1-1983
A2	Переходник	1 внутренняя резьба M54 x 2 DIN 13

МОНТАЖ

На заводе-изготовителе перед отправкой сменного предохранительного клапана в комплекте проверяется его герметичность и функция. Эксперт ТÜV или ОТК завода письменно удостоверяет установочное избыточное давление. Перед установкой в баллон для сжиженного газа необходимо проверить предохранительный клапан на наличие повреждений во время транспортировки и целостность обеих пломб. Для эксплуатации в соответствии с назначением и сохранения гарантии необходимо выполнять требования данной инструкции по монтажу и обслуживанию, которая передается пользователю. Условием безупречного функционирования установки является правильное выполнение монтажа при соблюдении действующих технических правил по планированию, строительству и эксплуатации всей установки.

Разъем A1 для подключения баллона для сжиженного газа

- Удалите защитную крышку с разъема **A1**.
- Оберегайте предусмотренную приварную муфту баллона для сжиженного газа и наружную резьбу сменного предохранительного клапана (на запорном клапане **2**) от попадания консистентной смазки и грязи.
- Нанесите герметик на наружную резьбу сменного предохранительного клапана. При использовании ленты из политетрафторэтилена необходимо проследить, чтобы она накладывалась на первый нижний виток резьбы. Следует отказаться от использования дополнительного средства для улучшения скольжения, чтобы добиться металлического уплотнения конической трубной резьбы (NPT).
- Рукой свободно вверните корпус сменного предохранительного клапана в муфту баллона для сжиженного газа.
- Ввертывание сменного предохранительного клапана производится только по часовой стрелке (исключительно в направлении закручивания).
- С помощью гаечного ключа с открытым зевом SW 46 затянуть корпус запорного клапана над поверхностью **F1**.

A1	1 NPT	140 Нм ± 7 Нм
	1 1/4 NPT	160 Нм ± 8 Нм

Разъем A2

- Проверьте свободную посадку установленного защитного колпачка **4**.

Указания по монтажу

- При выполнении любых монтажных работ запрещается использовать газовый ключ. Необходимо использовать динамометрический ключ.
- Не допускайте повреждения пломбы **6** между предохранительным и запорным клапаном. Монтаж сменного предохранительного клапана можно производить только после сброса давления в баллоне для сжиженного газа (исключение см.: ЗАМЕНА ПРЕДОХРАНИТЕЛЬНОГО КЛАПАНА)
- В заключение перед вводом баллона для сжиженного газа в эксплуатацию проверьте герметичность сменного предохранительного клапана в разъеме **A1**. Разрешение на ввод баллона для сжиженного газа в эксплуатацию может быть дано только при выполнении этого требования.

ПРОВЕРКА ГЕРМЕТИЧНОСТИ

Перед первым вводом в эксплуатацию в ходе выполнения работ по контролю и техническому обслуживанию, перед повторным вводом в эксплуатацию, после внесения существенных изменений и проведения ремонтных работ необходимо проверять герметичность газобаллонной установки. Для этого закройте всю запорную арматуру устройств-потребителей и откройте клапан емкости. После этого проверьте герметичность **всех мест соединений** с помощью спрея для поиска течи или иного подходящего пенообразующего средства.
Процедура ПРОВЕРКИ ГЕРМЕТИЧНОСТИ считается пройденной только при получении заключения «герметично» по результатам испытания.

Не используйте открытый огонь для проверки герметичности.

ВВОД В ЭКСПЛУАТАЦИЮ

После завершения монтажа и проведения ПРОВЕРКИ ГЕРМЕТИЧНОСТИ сменный предохранительный клапан готов к работе.

PL

Skośny otwór odwadniający skierowany do dołu, o średnicy 3,5 mm, zapobiega pod kapturem ochronnym ewentualnej awarii zaworu wskutek kondensacji, zamarznięcia, zatkania lub korozji.

ATSV-A5005:
Z załącznika „Zbiorniki do magazynowania gazu płynnego“

„Dla zbiorników do magazynowania w urządzeniach grupy 0 dozwolone są zawory bezpieczeństwa z zaworem zamykającym i akustycznym urządzeniem sygnalizującym wymianę zaworu.“

PRZYŁĄCZA

	Przyłącze dla	Wymiar i norma
A1	Zbiornik na gaz płynny (np. EN12542)	Gwint zewnętrzny 1 lub 1 1/4 NPT ANSI B 1.20.1-1983
A2	Adapter	1 gwint wewnętrzny M54 x 2 DIN 13

MONTAŻ

Cały wymienny zawór bezpieczeństwa jest sprawdzany przed wysyłką w zakładzie producenta pod kątem działania i szczelności. Rzeczoznawca TÜV lub zakładowe stanowisko kontroli jakości poświadcza ustawioną wartość nadciśnienia. Przed montażem na zbiorniku gazu płynnego należy sprawdzić, czy zawór nie został uszkodzony podczas transportu oraz czy zostały założone obie plomby. Aby eksploatować urządzenie zgodnie z przeznaczeniem i zachować gwarancję, należy przestrzegać wskazówek zawartych w niniejszej instrukcji montażu i obsługi, a także przekazać ją użytkownikowi. Warunkiem niezawodnego działania regulatora ciśnienia jest prawidłowa instalacja z zachowaniem zasad technicznych dotyczących planowania, budowy i eksploatacji całego urządzenia.

Przyłącze A1 dla zbiornika gazu płynnego

- Zdjąć tuleję ochronną na przyłączu **A1**.
- Przyspawaną złączkę zbiornika gazu płynnego i gwint zewnętrzny wymiennego zaworu bezpieczeństwa (na zaworze zamykającym **2**) oczyścić z tłuszczu i zanieczyszczeń.
- Nanieść środek uszczelniający na gwint zewnętrzny wymiennego zaworu bezpieczeństwa. W przypadku używania taśmy uszczelniającej PTFE taśma powinna zachodzić na pierwszy dolny zwój gwintu. Nie należy stosować dodatkowych środków smarnych, tak aby zapewnione było uszczelnienie powierzchni metalowych gwintu NPT.
- Trzymając wymienny zawór bezpieczeństwa za obudowę wkręcić go luźno na złączkę zbiornika gazu płynnego.
- Wymienny zawór bezpieczeństwa należy wkręcać tylko zgodnie z ruchem wskazówek zegara (wyłącznie w kierunku przykręcania).
- Za pomocą klucza widełkowego Wielkość klucza SW 46 Moment dokręcania umieścić na obudowie zaworu zamykającego nad powierzchnią **F1**.

A1	1 NPT	140 Nm ± 7 Nm
	1 1/4 NPT	160 Nm ± 8 Nm

Przyłącze A2

- Sprawdzić, czy kaptur ochronny **4** na zaworze nie jest zbyt luźny.

Wskazówki dotyczące montażu

- Podczas montażu niedozwolone jest używanie obcęgów do rur. Należy używać klucza dynamometrycznego.
- Plomba **6** między zaworem bezpieczeństwa a zaworem zamykającym nie może ulec uszkodzeniu. W celu przeprowadzenia montażu wymiennego zaworu bezpieczeństwa należy całkowicie zredukować ciśnienie w zbiorniku gazu płynnego (wyjątek zob.: WYMIANA ZAWORU BEZPIECZEŃSTWA)
- Na koniec przed uruchomieniem zbiornika gazu płynnego należy sprawdzić szczelność techniczną wymiennego zaworu bezpieczeństwa na przyłączu **A1**. Jest to niezbędne przed dopuszczeniem zbiornika gazu płynnego do użycia.

KONTROLA SZCZELNOŚCI

Szczelność urządzenia na gaz płynny należy sprawdzić przed pierwszym uruchomieniem w trakcie prac kontrolnych i serwisowych, przed ponownym uruchomieniem, po istotnych zmianach konstrukcyjnych i naprawach. W tym celu należy zamknąć wszystkie zawory odcinające urządzeń odbiorczych i otworzyć zawór zbiornika.
Następnie należy sprawdzić szczelność **wszystkich połączeń** za pomocą środka do wykrywania nieszczelności w aerozolu lub innych środków pieniących do tego celu.
KONTROLĘ SZCZELNOŚCI uznaje się za wykonaną wyłącznie z wynikiem „szczelne“.

Do sprawdzania szczelności nie wolno stosować otwartego płomienia.

URUCHAMIANIE

Zawór bezpieczeństwa po montażu i przeprowadzonej KONTROLI SZCZELNOŚCI jest gotowy do natychmiastowej eksploatacji.

DE

BEDIENUNG

Flüssiggas ist ein hochentzündliches Brenngas!
Entsprechende Gesetze, Verordnungen und technische Regeln beachten!
Das Sicherheitsventil dient ausschließlich als Sicherheitseinrichtung des Flüssiggasbehälters gegen Drucküberschreitung.
Die Schutzkappe muss stets aufgesetzt sein.

WARTUNG

Das Sicherheitsventil ist im eingebauten Zustand wartungsfrei. Die regelmäßige Überprüfung des Sicherheitsventils und dessen Einstelldruck richtet sich nach den geltenden Bestimmungen, zum Beispiel Druckgeräterichtlinie 2014/68/EU.

HINWEIS

Die regelmäßige Überprüfung des Sicherheitsventils und dessen Einstellüberdruck durch eine anerkannte Prüfstelle richtet sich nach den Bestimmungen: Druckgeräterichtlinie 2014/68/EU, Betriebssicherheitsverordnung.

KENNZEICHNUNG (wahlweise)

	Bedeutung	Erklärung
SV 5000	Typ Sicherheits-Ventil	
z. B. 15,6 bar	Einstellüberdruck p	eingestellt und mit Bescheinigung
DN 20	Engster Strömungs-durchmesser = 20 mm	Entspricht engstem Strömungsquerschnitt = 314,16 mm²
z.B.: 09.17	Baujahr	hier: September 2017
→	Durchfluss-Richtungspfeil	
CW617N bzw. CW614N	Messing Werkstoffe	Legierung CW614N bzw. CW617N
PS 25 bar	Nenndruck	maximal zulässiger Druck PS = 25 bar
z.B. G 08002	laufende Ventilnummer	
SVT 5000 oder SVT-A5005	Typ Schließventil	SVT-A5005 mit akustischer Signaleinrichtung
1 NPT / 1 1/4 NPT	Anschluss A1	1 oder 1 1/4 NPT-Außengewinde
00 36 Ü T V 12 V 12 G O K D	Stempel auf Gehäuse und/oder Verplombung	Wahlweise durch Prüfstelle TÜV oder Werksprüfstelle gemäß Richtlinie 2014/68/EU
CE 0036	Qualitätssicherungs-system nach Richtlinie 2014/68/EU Anhang IV, Modul D	
	EU-Baumusterprüfung nach Richtlinie 2014/68/EU Anhang III, Modul B	

AUSTAUSCH DES SICHERHEITSVENTILS

Der Austausch des Sicherheitsventil Typ SV 5000 darf nur durch eine Fachfirma vorgenommen werden. Aus- und Einbau sind in einem Zug wie folgt vorzunehmen:

- Entfernen der Verplombung **6** zwischen Sicherheits- und Schließventil.
- Ein Gabelschlüssel mit SW46 an Schließventil Fläche **F1** ansetzen. An Fläche **F2** des Sicherheitsventils einen zweiten Gabelschlüssel mit SW60 ansetzen, durch Gegenhalten mit Gabelschlüssel und Linksdrehen mit zweiten Gabelschlüssel lösen. Um Undichtheiten an der Einschraubung am Flüssiggasbehälter zu vermeiden, darf sich dabei das Schließventil nicht mitdrehen.
- Das Sicherheitsventil **1** von Hand herausschrauben. Dabei wird Flüssiggas in geringer Menge gasförmig aus dem Entlüftungsschlitz abgeblasen. Nach ca. 10 mm Gewindelänge sperrt das Schließventil die weitere Gasfreisetzung ab.

Sicherheitshinweis

Bei einem eventuellen weiteren Gasaustritt muss das Sicherheitsventil wieder eingeschraubt und angezogen werden.
In diesem Fall darf das Austausch-Sicherheitsventil nur im drucklosen Zustand des Flüssiggasbehälters ausgetauscht werden.

Der Flüssiggasbehälter darf ohne Sicherheitsventil **nicht** betrieben werden.
Der Sicherheitsventil-Austausch muss daher in kürzester Zeit abgeschlossen sein.

EN

OPERATION

LPG is an extremely flammable fuel gas.
Observe the respective laws, regulations, and technical instructions.
The safety valve is intended only as a safety device against excess pressure in the LPG tank.
The protective cap must be in place at all times.

MAINTENANCE

The safety valve requires no maintenance when it has been installed. Regular checks of the safety valve and its set pressure are based on applicable regulations, such as Pressure Equipment Directive 2014/68/EU.

NOTE

Regular checks of the safety valve and its set pressure by an approved testing body are based on the regulations: Pressure Equipment Directive 2014/68/EU, German Ordinance on Industrial Safety and Health.

LABELLING (choice)

	Meaning	Explanation
SV 5000	Type safety valve	
z. B. 15,6 bar	Set overpressure p	Set and with certificate
DN 20	Narrowest flow diameter = 20 mm	Corresponds to the narrowest flow cross-section = 314.16 mm²
z.B.: 09.17	Year of manufacture	here: September 2017
→	Flow direction arrow	
CW617N bzw. CW614N	Material, brass	Alloy CW614N or CW617N
PS 25 bar	Nominal pressure	Maximum permitted pressure PS = 25 bar
z.B. G 08002	Consecutive valve number	
SVT 5000 oder SVT-A5005	Type shut-off valve	SVT-A5005 with acoustic signal device
1 NPT / 1 1/4 NPT	Connection A1	1 or 1 1/4 NPT male thread
00 36 Ü T V 12 V 12 G O K D	Stamp on housing and/or seal	Optionally by the TÜV testing body or the factory testing body acc. to Directive 2014/68/EU
CE 0036	Quality assurance system acc. to Directive 2014/68/EU Annex IV, Module D	
	EU-type examination acc. to Directive 2014/68/EU Annex III, Module B	

REPLACING THE SAFETY VALVE

Safety valve Type SV 5000 may be replaced only by a specialised company. Dismantling and installation are to be done in one process as follows:

- Remove the seal **6** between the safety and the shut-off valves.
- Place an open-end spanner, width SW46 on surface **F1** of the shut-off valve. Place a second open-end spanner SW60 on surface **F2** of the safety valve and loosen by bracing with the first open-end spanner and turning the second spanner in an anti-clockwise direction. To prevent leaks on the screw-in connection of the LPG tank, the shut-off valve must not turn.
- Unscrew safety valve **1** by hand. A small volume of LPG will escape in a gaseous state from the vent slit. After about 10 mm thread length the shut-off valve stops more gas from being released.

Safety information

If more gas escapes, screw the safety valve back in again and tighten it.
In this case the safety valve may be replaced only when the LPG tank is pressure free.

The LPG tank must **not** be operated without the safety valve.
The safety valve should be replaced as quickly as possible.

FR

COMMANDE

Le gaz liquéfié est un gaz combustible hautement inflammable ! Observer les lois, arrêtés et réglementations techniques correspondants.
La soupape de sûreté sert uniquement de dispositif de sécurité prévu pour éviter les excès de pression dans le réservoir GPL. Le capot protecteur doit toujours être en place.

MAINTENANCE

La soupape de sûreté, une fois montée, ne nécessite pas de maintenance. La vérification périodique de la soupape de sûreté et sa pression de réglage s'orientent sur les prescriptions en vigueur, comme la directive Équipements sous pression 2014/68/UE .

REMARQUE

La vérifca tion périodique de la soupape de sûreté et sa pression de levée par un service d'essai reconnu s'orientent sur les prescriptions en vigueur : directive Équipements sous pression 2014/68/UE , prescriptions en matière de sécurité d'exploitation.

DÉSIGNATION (au choix)

	Signification	Explication
SV 5000	Type soupape de sûreté	
z. B. 15,6 bar	Pression de levée p	réglée et certifiée
DN 20	Plus petit diamètre de débit = 20 mm	Correspond à la section de débit du flux la plus petite = 314,16 mm²
z.B.: 09.17	Année de construction	ici : septembre 2017
→	Flèche indiquant le sens du flux	
CW617N bzw. CW614N	Matière laiton	Alliage CW614N ou CW617N
PS 25 bar	Pression nominale	Pression maximum autorisée PS = 25 bars
z.B. G 08002	Numéro de soupape	
SVT 5000 oder SVT-A5005	Type soupape d'arrêt	SVT-A5005 à dispositif de signalisation acoustique
1 NPT / 1 1/4 NPT	Raccord A1	1 ou filetage mâle 1 1/4 NPT
00 36 Ü T V 12 V 12 G O K D	Tampon sur le corps et/ou les plombs	Au choix apposé par le centre d'essai TÜV ou celui de l'établissement selon la directive 2014/68/UE
CE 0036	Système d'assurance de la qualité selon la directive2014/68/UE , annexe IV module D	
	Examen UE de type selon la directive 2014/68/UE , annexe III, module B	

REMPLACEMENT DE LA SOUPAPE DE SÛRETÉ

Seul une société spécialisée peut effectuer le remplacement de la soupape de sûreté de type SV 5000. Il faut réaliser le démontage et le montage en une fois et comme suit :

- Retirer les plombs **6** entre la soupape de sûreté et celle d'arrêt.
- Placer une clé à fourche d'ouverture 46 sur la soupape d'arrêt, au niveau de la surface **F1**. Placer une seconde clé à fourche d'ouverture 60 au niveau de la surface **F2** de la soupape de sûreté et contrecarrer avec une clé à fourche et en tournant sur la gauche avec la seconde clé. La soupape d'arrêt ne doit pas pivoter pendant cette opération afin d'éviter des fuites au niveau du raccord vissé sur le réservoir à GPL.
- Dévisser à la main la soupape de sûreté **1**. Du gaz liquéfié s'échappe en petite quantité à l'état gazeux par la fente de purge. La soupape d'arrêt bloque toute autre fuite de gaz au bout de 10 mm environ de filetage.

Consigne de sécurité

Si le gaz continuait à s'échapper, il faudra revisser la soupape de sûreté et la serrer.
Dans ce cas, la soupape de sûreté de rechange ne devra être remplacée que lorsque le réservoir à GPL sera dépressurisé.

Le réservoir à GPL **ne doit pas** être utilisé sans soupape de sûreté.
Il faut donc réaliser le remplacement de la soupape de sûreté très rapidement.

CS

OBSLUHA

Zkapalněný plyn je vysoce hořlavé plynné palivo!
Dodržujte příslušné zákony, nařízení a technická pravidla!
Bezpečnostní ventil slouží výhradně jako bezpečnostní prvek nádrže na zkapalněný plyn, který zaručuje nepřekročení tlaku.
Ochranná krytka musí být stále nasazena.

ÚDRŽBA

V namontovaném stavu bezpečnostní ventil nevyžaduje údržbu. Pravidelná kontrola bezpečnostního ventilu a jeho nastaveného tlaku se řídí podle platných nařízení, například podle směrnice pro tlaková zařízení 2014/68/EU.

UPOZORNĚNÍ

Pravidelná kontrola bezpečnostního ventilu a jeho nastaveného přetlaku uznávaným kontrolním pracovištěm se řídí podle těchto nařízení: směrnice pro tlaková zařízení 2014/68/EU, nařízení o provozní bezpečnosti.

ZNAČENÍ (volitelné)

	Význam	Vysvětlení
SV 5000	Typ bezpečnostního ventilu	
z. B. 15,6 bar	nastavený přetlak p	nastavený a s osvědčením
DN 20	průměr nejužšího místa průtoku = 20 mm	odpovídá průřezu nejužšího místa průtoku = 314,16 mm²
z.B.: 09.17	rok výroby	zde: září 2017
→	šipka ukazující směr průtoku	
CW617N bzw. CW614N	mosazný materiál	slitina CW614N nebo CW617N
PS 25 bar	jmenovitý tlak	maximální přípustný tlak PS = 25 barů
z.B. G 08002	pořadové číslo ventilu	
SVT 5000 oder SVT-A5005	typ uzavíracího ventilu	SVT-A5005 s akustickým signalizačním zařízením
1 NPT / 1 1/4 NPT	připojení A1	vnější závit 1 nebo 1 1/4 NPT
00 36 Ü T V 12 V 12 G O K D	razítko na tělese a/nebo plombě	volitelně od kontrolního pracoviště TÜV nebo kontrolního pracoviště v závodě dle směrnice 2014/68/EU
CE 0036	systém řízení kvality dle směrnice 2014/68/EU příloha IV, modul D	
	EU přezkoušení typu, dle směrnice 2014/68/EU, příloha III, modul B	

VÝMĚNA BEZPEČNOSTNÍHO VENTILU

Výměnu bezpečnostního ventilu typ SV 5000 smí provádět pouze odborná firma. Demontáž a montáž musejí proběhnout ihned po sobě, a to následovně:

- Odstraňte plombu **6** mezi bezpečnostním ventilem a uzavíracím ventilem.
- Nasaďte nástrčný klíč SW46 na plochu **F1** uzavíracího ventilu. Na plochu **F2** bezpečnostního ventilu nasaďte 2. nástrčný klíč SW60 a pak sestavu povolte tak, že první klíč přidržíte a druhým otočíte směrem doleva. Uzavíracím ventilem nesmíte otáčet, abyste vyloučili vznik netěsnosti na šroubení nádrže na zkapalněný plyn.
- Bezpečnostní ventil **1** vyšroubujte rukou. Přitom malé množství zkapalněného plynu unikne v plynné podobě z odvětrávací drážky. Po cca 10 mm délky závitu uzavře uzavírací ventil další unikání plynu.

Bezpečnostní upozornění

Pokud by plyn unikal i nadále, musíte bezpečnostní ventil znovu našroubovat a dotáhnout. V takovém případě musíte výměnu bezpečnostního ventilu provést pouze tehdy, když nádrž na zkapalněný plyn není pod tlakem.

Nádrž na zkapalněný plyn **nesmíte** bez bezpečnostního ventilu provozovat.
Proto musí být výměna bezpečnostního ventilu provedena v co nejkratším čase.

RU

ОБСЛУЖИВАНИЕ

Сжиженный газ — это легковоспламеняющийся горючий газ! Соблюдайте соответствующие законы, предписания и технические правила! Предохранительный клапан служит исключительно в качестве предохранительного устройства для защиты баллона для сжиженного газа от превышения давления. Защитный колпачок должен быть всегда установлен.

ТЕХНИЧЕСКОЕ ОБСЛУЖИВАНИЕ

После установки на место предохранительный клапан не требует обслуживания. Для регулярной проверки предохранительного клапана и обеспечиваемого им установочного давления необходимо пользоваться действующими постановлениями, например, директивой о напорных устройствах 2014/68/EU.

УКАЗАНИЕ

Для регулярной проверки предохранительного клапана и обеспечиваемого им установочного избыточного давления специалисты признанного контрольного органа используют следующие постановления: директиву о напорных устройствах 2014/68/EU, заводское предписание по технике безопасности.

ОБОЗНАЧЕНИЕ (выборочно)

	Значение	Пояснение
SV 5000	Тип предохранительного клапана	
z. B. 15,6 bar	Установочное избыточное давление p	Установлено и подтверждено одним документом
DN 20	Мин. диаметр тока жидкости = 20 мм	Соответствует мин. поперечному сечению тока жидкости = 314,16 mm²
z.B.: 09.17	Год выпуска	здесь: сентябрь 2017 года
→	Стрелка направления потока	
CW617N bzw. CW614N	Материалы из латуни	Сплав CW614N или CW617N
PS 25 bar	Номинальное давление	Макс. допустимое давление PS = 25 бар
z.B. G 08002	Порядковый номер клапана	
SVT 5000 oder SVT-A5005	Тип запорного клапана	SVT-A5005, со звуковым сигнальным устройством
1 NPT / 1 1/4 NPT	Разъем A1	Наружная нормальная трубная резьба 1 или 1 1/4 (NPT)
00 36 Ü T V 12 V 12 G O K D	Штемпель на корпусе и/или пломба	На выбор: контрольным органом TÜV или ОТК завода согласно директиве 2014/68/EU
CE 0036	Система обеспечения качества согласно директиве 2014/68/EU, Приложение IV, модуль D	
	Испытание типового образца ЕС согласно директиве 2014/68/EU, Приложение III, модуль B	

ЗАМЕНА ПРЕДОХРАНИТЕЛЬНОГО КЛАПАНА

Замена предохранительного клапана типа SV 5000 может производиться только специализированной фирмой. Демонтаж и сборка производятся за один процесс следующим образом:

- Удалите пломбу **6** между предохранительным и запорным клапаном.
- Приложите гаечный ключ с открытым зевом SW46 к поверхности **F1** на запорном клапане. Приложите к поверхности **F2** предохранительного клапана 2 гаечный ключ с открытым зевом SW60 и отвинтите, придерживая гаечным ключом и вращая другим гаечным ключом влево. Во избежание негерметичности в месте вращения на баллоне для сжатого воздуха необходимо исключить вращение запорного клапана.
- Рукой вывинтите запорный клапан **1**. При этом сжатый воздух в небольшом количестве выпускается в газообразной форме через вентиляционную щель. После прохождения участка резьбы примерно в 10 мм запорный клапан блокирует дальнейший выпуск газа.

Указание по технике безопасности

В случае дальнейшего выхода газа необходимо ввернуть предохранительный клапан обратно и затянуть.
В этом случае замена сменного предохранительного клапана должна производиться только после сброса давления в баллоне для сжиженного газа.

Эксплуатация баллона для сжиженного газа без предохранительного клапана **недопустима**.
Поэтому замена предохранительного клапана должна быть завершена максимально быстро.

PL

OBSŁUGA

Płynny gaz jest wysoce łatwopalny! Należy w tym zakresie stosować się do odpowiednich ustaw, rozporządzeń i regulacji technicznych!
Zawór bezpieczeństwa może być wykorzystywany wyłącznie jako urządzenie zabezpieczające zbiornik gazu płynnego przed nadciśnieniem.
Kaptur ochronny musi być zawsze założony.

KONSERWACJA

Zamontowany zawór bezpieczeństwa nie wymaga konserwacji. Regularne kontrole zaworu bezpieczeństwa i jego ciśnienia nastawczego przeprowadza się zgodnie z obowiązującymi przepisami, np. wg dyrektywy ciśnieniowej 2014/68/UE .

WSKAZÓWKA

Regularne kontrole zaworu bezpieczeństwa i jego ciśnienia nastawczego przeprowadza uznana jednostka kontrolna zgodnie z przepisami: dyrektywy ciśnieniowej 2014/68/UE , przepisów dotyczących bezpieczeństwa pracy.

OZNAKOWANIE (wg wyboru)

	Znaczenie	Objaśnienie
SV 5000	Typ zaworu bezpieczeństwa	
z. B. 15,6 bar	Ustawione nadciśnienie p	ustawione i z 1 zaświadczeniem
DN 20	Najmniejsza średnica przepływu = 20 mm	odpowiada najmniejszemu przekrojowi przepływu = 314,16 mm²
z.B.: 09.17	Rok budowy	tu: wrzesień 2017
→	Strzałka kierunku przepływu	
CW617N bzw. CW614N	Mosiądze	Stop CW614N lub CW617N
PS 25 bar	Ciśnienie nominalne	maksymalne dopuszczalne ciśnienie PS = 25 bar
z.B. G 08002	Bieżący numer zaworu	
SVT 5000 oder SVT-A5005	Typ zaworu zamykającego	SVT-A5005 z sygnalizacją akustyczną
1 NPT / 1 1/4 NPT	Gwint zewnętrzny 1 lub 1 1/4 NPT	
00 36 Ü T V 12 V 12 G O K D	Stempel na obudowie i/lub plombie	Do wyboru TÜV lub kontrola producenta wg dyrektywy 2014/68/UE
CE 0036	System zapewnienia jakości wg dyrektywy 2014/68/UE załącznik IV, moduł D	
	Wstępne badanie typu UE wg dyrektywy 2014/68/UE załącznik III, moduł B	

WYMIANA ZAWORU BEZPIECZEŃSTWA

Zawór bezpieczeństwa typu SV 5000 może wymieniać tylko specjalistyczna firma.
Demontaż i montaż zaworu należy wykonać w następującej kolejności:

- Zdjąć plombę **6** między zaworem bezpieczeństwa a zaworem zamykającym.
- Nałożyć klucz widlasty o rozstawie SW46 na powierzchnię **F1** zaworu zamykającego. Nałożyć drugi klucz widlasty o rozstawie SW60 na powierzchnię **F2** zaworu bezpieczeństwa, następnie, przytrzymując klucz widlasty, odkręcić obracając w lewo drugim kluczem widlastym. W celu uniknięcia nieszczelności na połączeniu gwintowym zbiornika gazu płynnego, zawór zamykający nie może się obracać podczas odkręcania.
- Wykręcić zawór bezpieczeństwa **1** ręcznie. Niewielka ilość gazu płynnego w postaci gazowej może przy tym wypłynąć przez otwór odpowietrzający. Po odkręceniu ok. 10 mm gwintu zawór zamykający odetnie dalszy wypływ gazu.

Wskazówka bezpieczeństwa

Jeżeli gaz dalej wydostaje się, należy przykręcić z powrotem zawór bezpieczeństwa i dokręcić wymaganą siłą.
W takim przypadku wymienny zawór bezpieczeństwa można wymienić już tylko po zlikwidowaniu ciśnienia w zbiorniku gazu płynnego.

Nie można używać zbiornika gazu płynnego bez zaworu bezpieczeństwa.
Dlatego wymianę zaworu bezpieczeństwa należy zakończyć w jak najkrótszym terminie.

DE

- Das Sicherheitsventil **1** ganz herausdrehen. Beim **ATSV-A5005** strömt Flüssiggas über die akustische Signaleinrichtung aus und erzeugt einen dauerhaften Pfeifton. Die Gesamtgewindelänge beträgt ca. 18 mm.
- Direkt danach **neues Sicherheitsventil** mit bereits eingelegtem O-Ring von Hand durch Rechtsdrehen einschrauben. Beim **ATSV-A5005** verstummt der Pfeifton. Nach ca. 10 mm Gewindelänge erfolgt durch das Öffnen des Schließventils wieder ein kurzes Abblasen über den Entlüftungsschlitz. Sicherheitsventil bis Anschlag weiterdrehen. Mit zweiten Gabelschlüssel Sicherheitsventil **1** an **F2** mit einem Anzugs-Drehmoment von 50 Nm festziehen. Dabei Schließventil mit Gabelschlüssel an **F1** gegenhalten.
- Die Verbindungen am Anschluss **A1** und zwischen Sicherheits- und Schließventil auf technische Dichtheit prüfen.
- Neue Plombe **6** zwischen Sicherheits- und Schließventil anbringen.
- Austausch abschließend dokumentieren (siehe „BESCHEINIGUNG über den AUSTAUSCH eines SICHERHEITSVENTILS GOK SV 5000").

EN

- Completely unscrew safety valve **1**. With the **ATSV-A5005** LPG escapes via the acoustic signal device and generates a continuous whistling noise. The entire thread length is approx. 18 mm.
- Immediately after this, screw the **new safety valve** in by hand in a clockwise direction with the O-ring in place. With the **ATSV-A5005** the whistling noise stops. After about 10 mm thread length, gas once again escapes through the vent socket when the shut-off valve opens. Continue screwing in the safety valve as far as you can. Use the second open-end spanner to tighten safety valve **1** at **F2** with a tightening torque of 50 Nm. Brace the shut-off valve on **F1** with an open-end spanner.
- Check the joints at connection **A1** and between the safety and shut-off valves for technical leakproofness.
- Attach a new seal **6** between the safety and shut-off valves.
- When complete, document the replacement (see "CERTIFICATE for REPLACING a SAFETY VALVE GOK SV 5000").

FR

- Dévisser entièrement la soupape de sûreté **1** . Dans le cas d'**ATSV-A5005**, du gaz liquéfié s'échappe par le dispositif de signalisation acoustique en produisant un sifflement permanent. La longueur totale du filet est de 18 mm environ.
- Immédiatement après, visser à la main la **nouvelle soupape de sûreté** avec le joint torique déjà posé en tournant sur la droite. Dans le cas d'**ATSV-A5005**, le sifflement s'arrête. Au bout de 10 mm environ de filet, un léger échappement de gaz se produit à nouveau par la fente de purge du fait de l'ouverture de la soupape d'arrêt. Continuer à serrer la soupape de sûreté jusqu'en butée. Serrer la soupape de sûreté **1** au niveau de **F2** avec une seconde clé à fourche selon un couple de serrage de 50 Nm. Contrecarrer la soupape d'arrêt avec une clé à fourche placée au niveau de **F1**.
- Contrôler l'étanchéité technique des jonctions au niveau du raccord **A1** et entre la soupape de sûreté et celle d'arrêt.
- Poser de nouveaux plombs **6** entre la soupape de sûreté et celle d'arrêt.
- Documenter ensuite le remplacement (voir DESCRIPTION du REMPLACEMENT d'une SOUPAPE DE SÛRETÉ GOK SV 5000).

CS

- Bezpečnostní ventil **1** zcela vyšroubujte. U typu **ATSV-A5005** proudí zkapalněný plyn přes akustické signalizační zařízení a vytváří trvalý hvizd. Celková délka závitu je cca 18 mm.
- Ihned poté ručně našroubujte otáčením doprava **nový bezpečnostní ventil** s vloženým těsnicím kroužkem. V případě typu **ATSV-A5005** tím odstraníte hvizd. Po cca 10 mm délky závitu dojde opět ke krátkému úniku přes odvětrávací drážku, protože dojde k otevření bezpečnostního ventilu. Bezpečnostní ventil znovu našroubujte až nadoraz. Pomocí 2. nástrčného klíče pevně dotáhněte bezpečnostní ventil **1** na ploše **F2**, dotahovací moment 50 Nm. Přitom nástrčným klíčem přidržujte uzavírací ventil na ploše **F1**.
- Spoje na připojení **A1** a mezi bezpečnostním a uzavíracím ventilem zkontrolujte na technickou těsnost.
- Nasaďte novou plombu **6** mezi bezpečnostní ventil a uzavírací ventil.
- Pak výměnu zaznamenejte do dokumentace (viz „OSVĚDČENÍ O VÝMĚNĚ BEZPEČNOSTNÍHO VENTILU GOKSV5000").

RU

- Полностью выверните предохранительный клапан **1**. При использовании клапана **ATSV-A5005** сжиженный газ выходит через звуковое сигнальное устройство, издавая при этом непрерывный свистящий звук. Общая длина резьбы составляет около 18 мм.
- Сразу после этого рукой вверните **новый предохранительный клапан** с уже установленным уплотнительным кольцом круглого сечения. Свистящий звук в клапане **ATSV-A5005** прекратится. После прохождения участка резьбы примерно в 10 мм в результате открытия запорного клапана снова произойдет кратковременный выпуск газа через вентиляционную щель. Продолжайте ввертывать предохранительный клапан до упора. С помощью второго гаечного ключа затяните предохранительный клапан **1** с усилием 50 Нм, приложив ключ к поверхности **F2**. При этом придерживайте запорный клапан гаечным ключом, приложив его к поверхности **F1**.
- Проверьте герметичность разъема **A1** и герметичность соединений между предохранительным и запорным клапанами.
- Поставьте новую пломбу **6** между предохранительным и запорным клапанами.
- В заключение подтвердите акт замены клапана созданием соответствующего документа (см. «СВИДЕТЕЛЬСТВО О ЗАМЕНЕ ПРЕДОХРАНИТЕЛЬНОГО КЛАПАНА GOKSV5000»).

PL

- Wykręcić całkowicie zawór bezpieczeństwa **1**. W modelu **ATSV-A5005** gaz przepływa przez akustyczne urządzenie sygnalizacyjne wydające dźwięk gwizdka. Całkowita długość gwintu wynosi ok. 18 mm.
- Bezpośrednio potem wkręcić ręcznie **nowy zawór bezpieczeństwa** z założonym uprzednio o-ringiem, wykonując obroty w prawo. W modelu **ATSV-A5005** ustaje dźwięk gwizdka. Po wkręceniu ok. 10 mm gwintu otwiera się zawór zamykający i na krótko znowu wydostaje się gaz przez otwór odpowietrzający. Dokręcić zawór bezpieczeństwa do oporu. Używając drugiego klucza widlastego, dokręcić zawór bezpieczeństwa **1** do powierzchni **F2** momentem 50 Nm. Jednocześnie przytrzymać zawór zamykający kluczem widlastym na powierzchni **F1**.
- Sprawdzić szczelność techniczną połączeń na przyłączu **A1** i między zaworem bezpieczeństwa a zaworem zamykającym.
- Założyć nową plombę **6** między zaworem bezpieczeństwa a zaworem zamykającym.
- Następnie odnotować wymianę zaworu w dokumentacji (zob. „ZAŚWIADCZENIE O WYMIANIE ZAWORU BEZPIECZEŃSTWA GOKSV5000").

DE	EN	FR	CS	RU	PL
TECHNISCHE DATEN	**TECHNICAL SPECIFICATIONS**	**CARACTÉRISTIQUES TECHNIQUES**	**TECHNICKÉ ÚDAJE**	**ТЕХНИЧЕСКАЯ ХАРАКТЕРИСТИКА**	**DANE TECHNICZNE**
Temperaturbereich: -20 °C bis +65 °C	Temperature range: -20°C to +65°C	Plage de température: -20 °C à +65 °C	Rozsah teplot: -20 °C až +65 °C	Диапазон температур: от -20°C до +65°C	Zakres temperatur: -20°C do +65°C
Abblaseleistung an Flüssiggas: 3152 kg/h Propan bei p_a = 15,6 bar	LPG discharge: 3152 kg/h propane at p_a= 15.6 bar	Puissance d'évacuation gaz liquéfié: 3152 kg/h propane pour p_a = 15,6 bars	Výkon vypouštěcího zařízení na zkapalněný plyn: 3152 kg/h propanu při p_a = 15,6 baru	Скорость выпуска сжиженного газа: 3152 кг/ч пропана при p_a = 15,6 бар	Przepustowość zaworu bezpieczeństwa dla gazu płynnego: 3152 kg/h propanu dla p_a = 15,6 bar
Einstellüberdruck: 15,6–18 bar; 12,1–15,5bar (ohne Baumuster)	Set overpressure: 15.6–18 bar; 12.1–15.5 bar (without production type)	Pression de levée: 15,6–18 bars; 12,1–15,5 bars (sans type de fabrication).	Nastavený přetlak: 15,6–18 baru; 12,1–15,5 baru (bez výrobní typ)	Установочное избыточное давление: 15,6–18 бар; 12,1–15,5 бар (без испытания типового образца)	Ustawione nadciśnienie: 15,6–18 bar; 12,1–15,5 bar (bez typ produkcji)

Produktbezeichnung	Bestell-Nr. für		Einstelldruck p / Bemerkungen	Product description	Purchase Order No. for		Set pressure p / Comments	Désignation du produit	Réf. commande		Pression de levée p / remarques	Označení výrobku	Obj. č. pro		Nastavený tlak p / poznámky	Обозначение изделия	Номер для заказа		Установочное давление p/ Примечания	Nazwa produktu	Nr zamówienia dla		Ciśnienie ustawione p / Uwagi
	Anschluß 1 NPT	Anschluß 1 1/4 NPT			Connection 1 NPT	Connection 1 1/4 NPT			Raccord 1 NPT	Raccord 1 1/4 NPT			připojení 1 NPT	připojení 1 1/4NPT			Разъем 1 NPT	Разъем 1 1/4 NPT			Przyłącze 1 NPT	Przyłącze 1 1/4 NPT	
Austausch-Sicherheitsventil ATSV 5000	56 050 12	56 055 12	12,1 bar	Replacement safety valve ATSV 5000	56 050 12	56 055 12	12.1 bar	Soupape de sûreté de rechange ATSV 5000	56 050 12	56 055 12	12,1 bars	Výměnný bezpečnostní ventil ATSV5000	56 050 12	56 055 12	12,1 baru	Сменный предохранительный клапан ATSV5000	56 050 12	56 055 12	12,1 бар	Wymienny zawór bezpieczeństwa ATSV5000	56 050 12	56 055 12	12,1 bar
	56 050 19	56 055 19	15,6 bar		56 050 19	56 055 19	15.6 bar		56 050 19	56 055 19	15,6 bars		56 050 19	56 055 19	15,6 baru		56 050 19	56 055 19	15,6 бар		56 050 19	56 055 19	15,6 bar
	56 050 09	56 055 09	16,4 bar		56 050 09	56 055 09	16.4 bar		56 050 09	56 055 09	16,4 bars		56 050 09	56 055 09	16,4 baru		56 050 09	56 055 09	16,4 бар		56 050 09	56 055 09	16,4 bar
Austausch-Sicherheitsventil ATSV-A5005	56 056 12		12,1 bar	Replacement safety valve ATSV-A5005	56 056 12		12.1 bar	Soupape de sûreté de rechange ATSV-A5005	56 056 12		12,1 bars	Výměnný bezpečnostní ventil ATSV-A5005	56 056 12		12,1 baru	Сменный предохранительный клапан ATSV-A5005	56 056 12		12,1 бар	Wymienny zawór bezpieczeństwa ATSV-A5005	56 056 12		12,1 bar
	56 056 19		15,6 bar		56 056 19		15.6 bar		56 056 19		15,6 bars		56 056 19		15,6 baru		56 056 19		15,6 бар		56 056 19		15,6 bar
	56 056 09		16,4 bar		56 056 09		16.4 bar		56 056 09		16,4 bars		56 056 09		16,4 baru		56 056 09		16,4 бар		56 056 09		16,4 bar
Schließventil SVT 5000	56 051 00	56 051 10		Shut-off valve SVT 5000	56 051 00	56 051 10		Soupape d'arrêt SVT 5000	56 051 00	56 051 10		Uzavírací ventil SVT5000	56 051 00	56 051 10		Запорный клапан SVT5000	56 051 00	56 051 10		Zawór zamykający SVT5000	56 051 00	56 051 10	
Schließventil SVT-A5005	56 056 10			Shut-off valve SVT-A5005	56 056 10			Soupape d'arrêt SVT-A5005	56 056 10			Uzavírací ventil SVT-A5005	56 056 10			Запорный клапан SVT-A5005	56 056 10			Zawór zamykający SVT-A5005	56 056 10		
Sicherheitsventil SV 5000 M32 x 1,5	56 052 ..		Anfrage	Safety valve SV 5000 M32 x 1.5	56 052 ..		On request	Soupape de sûreté SV 5000 M32 x 1,5	56 052 ..		sur demande	Bezpečnostní ventil SV 5000 M32 x 1,5	56 052 ..		na požádání	Предохранительный клапан SV 5000 M32 x 1,5	56 052 ..		Запрос	Zawór bezpieczeństwa SV 5000 M32 x 1,5	56 052 ..		Zapytać
O-Ring 30 x 4 mm NBR	56 052 86			O-ring 30 x 4 mm NBR	56 052 86			Joint torique 30 x 4 mm NBR	56 052 86			Těsnicí kroužek 30 x 4 mm NBR	56 052 86			Кольцо круг. сеч. 30 x 4 мм, резина NBR	56 052 86			O-ring 30 x 4 mm NBR	56 052 86		
Schutzkappe Kunststoff	56 252 91		Material Kunststoff	Protective cap, plastic	56 252 91		Material Plastic	Capot protecteur mat. synth.	56 252 91		Matière synthétique	Plastová ochranná krytka	56 252 91		materiál plast	Пластм. защитный колпачок	56 252 91		Пластмасса	Kaptur ochronny z tworzywa sztucznego	56 252 91		Materiał tworzywo sztuczne
Adapter M54 x 2 x G 1 1/2	56 086 10		G nach ISO 228-1	Adapter M54 x 2 x G 1 1/2	56 086 10		G acc. to ISO 228-1	Adaptateur M54 x 2 x G 1 1/2	56 086 10		G selon ISO 228-1	Adaptér M54 x 2 x G 1 1/2	56 086 10		G dle ISO 228-1	Переходник M54 x 2 x G 1 1/2	56 086 10		Резьба G согл. ISO 228-1	Adapter M54 x 2 x G 1 1/2	56 086 10		G wg ISO 228-1

Regler- und Armaturen-Gesellschaft mbH & Co. KG
Obernbreiter Straße 2-18 • D-97340 Marktbreit
☎ Telefon: +49 9332 404-0 • Telefax: +49 9332 404-43
E-Mail: info@gok-online.de • Internet: www.gok-online.de

ЕАЭС N RU Д-DE.АД75.В.00834
ЕАЭС N RU Д-DE.ВЯ01.В.01518

Art.-Nr. 56050-50 Rev. i / Ausgabe 11.2017 / Ersatz für Ausgabe 09.2016